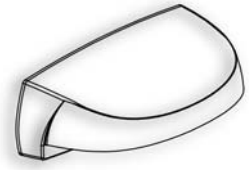

LytePRO16/32

INSTALLATION INSTRUCTIONS / INSTRUCTIONS D'INSTALLATION

THIS FIXTURE MUST BE INSTALLED BY A QUALIFIED ELECTRICIAN. / CET APPAREIL DOIT ÊTRE INSTALLÉ PAR UN ÉLECTRICIEN

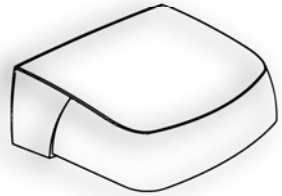

1	2	3	4	5
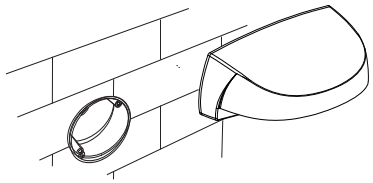	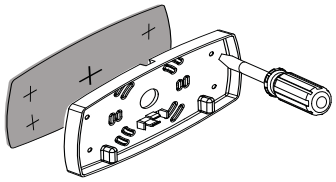	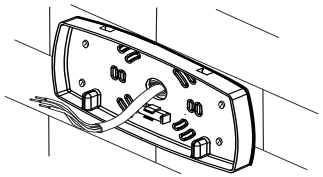	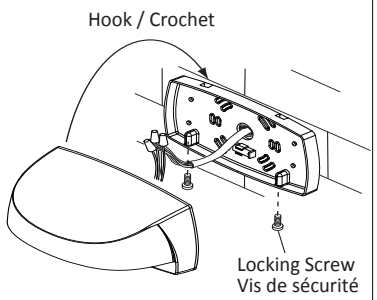	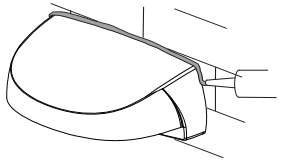
en **Fixture can be mounted to 3-1/2" & 4" recessed and surface junction boxes, or directly to a surface without the use of a junction box.** **This fixture is approved for internal splicing.**	**Remove appropriate knockouts in mounting plate and gasket.** **Install adhesive gasket to back of mounting plate.**	**Preferred method for installation is to install mounting plate directly to wall using 4 outer knockouts and hardware supplied by others.** **Use integrated bubble level to ensure mounting plate is level.**	**Connect black wire to the black supply lead. Connect white wire to the supply common lead. Connect supply ground lead.** **Hook fixture onto mounting plate & ensure wires are not being pinched between housing & mounting plate.** **Secure housing to mounting plate with supplied (2) screws.**	**Place a bead of caulk on the top and side edge of fixture between the housing and wall.** **WARNING:** Never attempt to adjust or service unit with power on. Make sure fixture is cool before servicing.
fr Fixture peut être monté à 3-1/2 "et 4" en retrait et boîtes de jonction de surface, ou directement sur une surface sans l'utilisation d'une boîte de jonction. Ce luminaire est approuvé pour l'épissage interne. **PHILIPS** Intertek Suitable for Wet Locations	Enlever les entrées défonçables appropriées dans la plaque de montage et le joint. Poser le joint adhésif à l'arrière de la plaque de montage.	Méthode préférée pour l'installation est d'installer la plaque de montage directement au mur à l'aide extérieure et 4 KO's matériel fourni par d'autres. Utilisez un niveau à bulle intégré pour assurer la plaque est de niveau.	Connectez le fil noir à la tête d'alimentation noir. Connectez le fil blanc à la tête d'alimentation commune. Connectez le fil de terre d'approvisionnement. Fixation accrocher la plaque de montage et d'assurer les fils ne sont pas pincés entre le logement et la plaque de montage. Un logement sûr à la plaque de montage fournie avec (2) vis.	Placer un cordon de mastic sur le bord supérieur et le côté de fixation entre le boîtier et le mur. **AVERTISSEMENT :** Ne jamais tenter d'ajuster ou de réparer ce luminaire pendant qu'il est allumé. Laisser le luminaire refroidir avant d'y toucher.

WARNING: Make sure that all power is turned off while installing fixture. Do not turn power on until fixture is completely installed. Turn power off at circuit breaker box. Do not handle an energized fixture or energize any fixture when hands are wet or when standing on a wet or damp surface, or in water.

GENERAL SAFETY INFORMATION

1. Parts of fixture develop high operating temperatures. To avoid possible injury, do not touch the fixture when it is operating. Turn off power and allow fixture to cool before touching for any reason. This fixture must be properly fused and wired in accordance with all electrical and safety codes and ordinances, as well as the most recent National Electric Code.
2. This fixture must be adequately grounded for your protection against shock hazards. All wiring should be performed by a qualified licensed electrician. Make certain that the power source conforms to the requirements of this fixture.
3. Disconnect power before installing or servicing. If the power disconnect switch is out of sight, lock it in the open position and tag it to prevent unexpected application of power.
4. This fixture is intended to be used for general lighting in a normal open-air ambient.
5. Do not install in dead air, sheltered, buried or boxed-in locations. This fixture should not be installed in areas that will not entrap heat. It is not intended to be used in potentially dangerous locations such as flammable or explosive atmospheres. Not for use in car washes. Fixture is not intended for use in marine environments. Failure to follow above safety instructions could result in burns, fatal shock or fire hazards.
6. This fixture is intended for surface mounting with light aiming downward.

MAINTENANCE: Periodically check and remove any accumulated dirt or debris from the lens and around fixture.

AVERTISSEMENT : Couper l'alimentation électrique avant d'installer le luminaire. Ne pas rétablir le courant tant que le luminaire n'est pas complètement installé. Couper le courant à la boîte de disjoncteurs. Ne pas manipuler un luminaire sous tension et mettre sous tension un luminaire si vous avez les mains mouillées ou les pieds sur une surface humide.

INFORMATIONS GÉNÉRALES SÉCURITÉ

1. Certaines parties du luminaire deviennent brûlantes en service. Pour éviter des blessures potentiell ne jamais toucher au luminaire pendant qu'il fonctionne. Coupez l'alimentation et permettent projecteur refroidir avant de toucher pour une raison quelconque. Ce luminaire doit être correctement fusionnées et câblé en conformité avec tous les codes électriques et de sécurité et des ordonnances, ainsi que la plus récente du Code national de l'électricité.
2. Ce luminaire doit être suffisamment fondées pour votre protection contre les chocs. Tout le câblage doit être effectué par un électricien qualifié agréé. Assurez-vous que la source d'alimentation conforme aux exigences de ce luminaire.
3. Coupez l'alimentation avant l'installation ou l'entretien. Si l'interrupteur de déconnexion est hors de vue, le verrouiller en position ouver te et il tag pour éviter inattendu d'application du pouvoir.
4. Ce luminaire est destiné à être utilisé pour l'éclairage général dans une normale de plein air ambiant.
5. Ne pas installer dans l'air morte, à l'abri, les emplacements enterrés ou en boîte-in. Ce luminaire ne doit pas être installé dans des zones qui ne seront pas piéger la chaleur. Il n'est pas destiné à être utilisé dans des endroits potentiellement dangereux tels que des atmosphère explosives ou inflammables. Ne pas utiliser dans les lave-autos. Luminaire n'est pas destiné à être utilisé dans des environnements marins. Ne pas suivre les instructions ci-dessus de sécurité peut entraîner des brûlures, des chocs mortels ou des dangers d'incendie.
6. Ce luminaire est conçu pour montage en surface avec la lumière visant la baisse.

ENTRETIEN : vérifier périodiquement et enlever toute accumulation de saleté ou de débris sur le verre du luminaire et sa boîte.

Limited Three Year Warranty

Stonco warrants its products against defects in material and workmanship. Without charge, Stonco will either repair or replace (we reserve the right to decide between repair and replacement) any properly installed Stonco product which fails under normal operatng conditons within Three (3) YEARS from date of shipment, provided it is returned to the factory, transportaton prepaid, and our inspection determines it to be defectve under terms of this warranty. This warranty covers only equipment manufactured by Stonco and does not extend to transportaton, installaton or replacement charges; nor does it apply to any other equipment of another manufacturer used in conjuncton with Stonco equipment. No other warranty, expressed or implied, exists beyond that included in this statement.

Garantie limitée de trois ans

Stonco garantit ses produits contre les défauts de matériaux et de fabrication. Sans frais, Stonco réparera ou remplacera (nous nous réservons le droit de décider entre réparation et remplacement) tout produit correctement installé Stonco qui échoue sous conditons operatng normale dans les trois (3) ans après la date d'expédition, à condition qu'il soit retourné à l'usine , transportaton prépayés, et nos inspecteurs-tonne il détermine à être defectve selon les termes de cette garantie. Cette garantie ne couvre que les équipements fabriqués par Stonco et ne s'étend pas aux transportaton, l'étape d'installation ou de frais de remplacement; ni ne s'applique à aucun autre équipement d'un autre fabricant utilisé dans conjuncton avec un équipement Stonco. Aucune autre garantie, expresse ou implicite, existe au-delà inclus dans la présente déclaration.

Troubleshooting Guide

Symptoms	Possible Cause(s)	Corrective Action
No Light	1. No power to unit. 2. Loose wiring	1. Check circuit protection device (circuit breaker, fuse or switch). 2. Recheck wiring connections (with power off)

Guide de dépannage

Problème	Causes possibles	Correctif
Le luminaire ne s'allume pas.	1. Pas d'alimentation électrique. 2. Connexions de câblage mal serrées.	1. Vérifier le coupe-circuit (disjoncteur, fusible ou interrupteur). 2. Revérifier les connexions de câblage (couper d'abord le courant).

KEEP THESE INSTRUCTIONS FOR FUTURE REFERENCE.
CONSERVEZ CES INSTRUCTIONS POUR RÉFÉRENCE FUTURE.

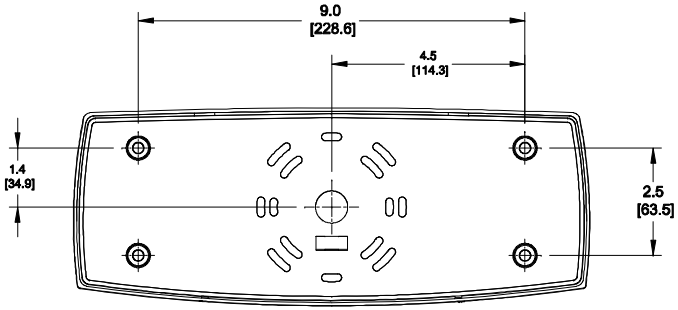

Dimension - Mounting Plate Knockouts

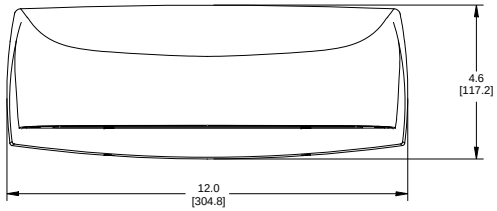

Dimension - Overall Fixture

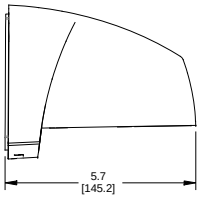

LytePRO16

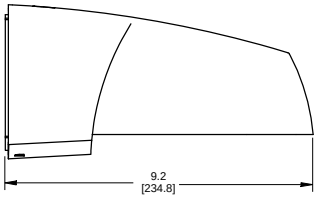

LytePRO32

PHILIPS

2345 Vauxhall Road, Union, New Jersey, 07083

Intertek
Suitable for Wet Locations